# Caratteristiche tecniche Miss Baker® Chef XL:

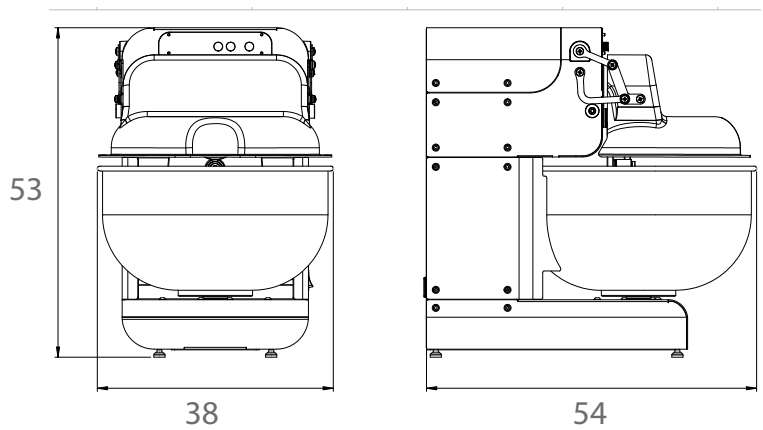


Dimensioni di massima in cm della Miss Baker® Chef XL

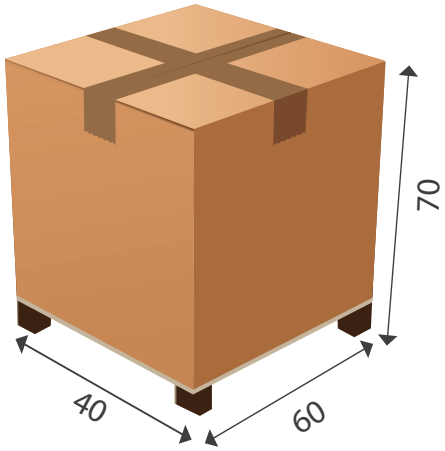


| Miss Baker® Chef XL | |
|---|---|
| Capacità di farina | 0,6 - 3,5 kg |
| Capacità d'impasto | 1 - 6 kg |
| Volume vasca | 20 litri |
| Dimensione vasca | Ø 36 - h 20 |
| Tensione | 230 V monofase |
| Potenza | 500 W |
| Velocità bracci | 38 e 52 batt/min |
| Dimensioni impastatrice LxPxH (cm) | 38x54x53 |
| Dimensioni imballo LxPxH (cm) | 40x60x70 |
| Peso impastatrice / Peso con imballo | 39 kg / 49 kg |
| Codice | MS0623029 |

Rev. 04 24-2-2022

Bernardi srl - Via Caduti sul Don, 1 – 12020 Villar San Costanzo (CN) ITALY - Tel. 0171/902352 Fax. 0171/902280 -
email: info@bernardi-impastratrici.it - webseite: www.bernardimixers.com