Caratteristiche tecniche Miss Baker® Chef:

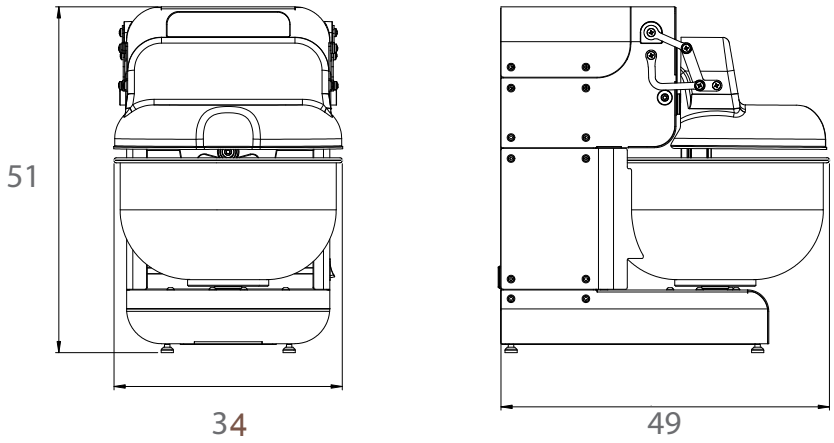

Dimensioni di massima in cm della Miss Baker® Chef

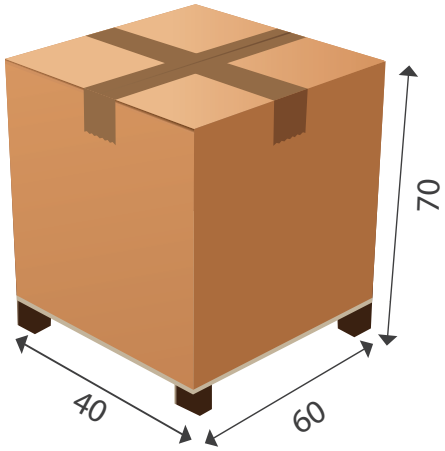

Miss Baker® Chef	
Capacità di farina	0,3 - 1,8 kg
Capacità d'impasto	0,5 - 3 kg
Volume vasca	10 litri
Dimensione vasca	Ø 32 - h 18
Tensione	230 V monofase
Potenza	500 W
Velocità bracci	38 e 52 batt/min
Dimensioni impastatrice LxPxH (cm)	34x49x51
Dimensioni imballo LxPxH (cm)	40x60x70
Peso impastatrice / Peso con imballo	36 kg / 46 kg
Codice	MS0323029

Rev. 04 24-2-2022

Bernardi srl - Via Caduti sul Don, 1 – 12020 Villar San Costanzo (CN) ITALY - Tel. 0171/902352 Fax. 0171/902280 -
email: info@bernardi-impastratrici.it - webseite: www.bernardimixers.com